PrepStand™ Max

Manuale D'uso

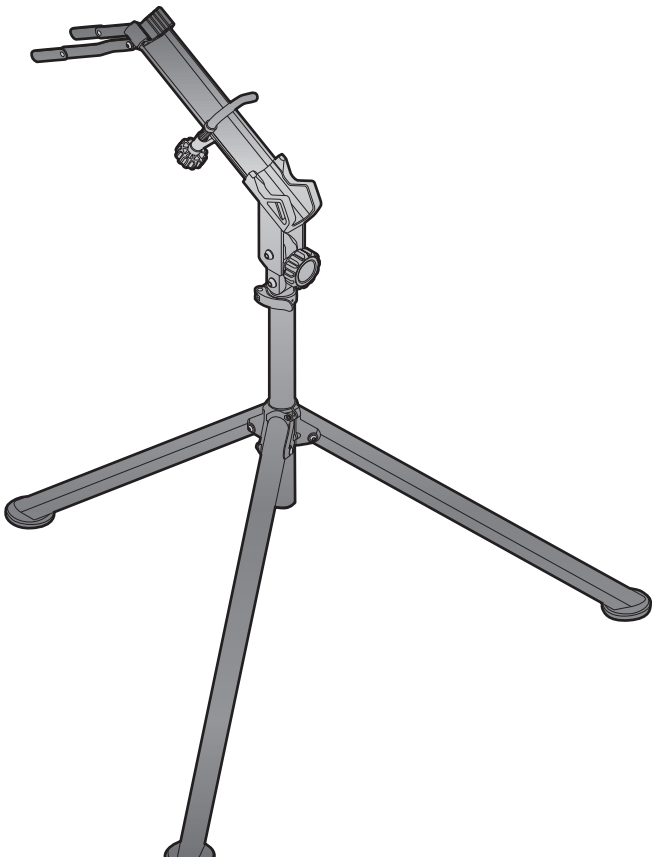

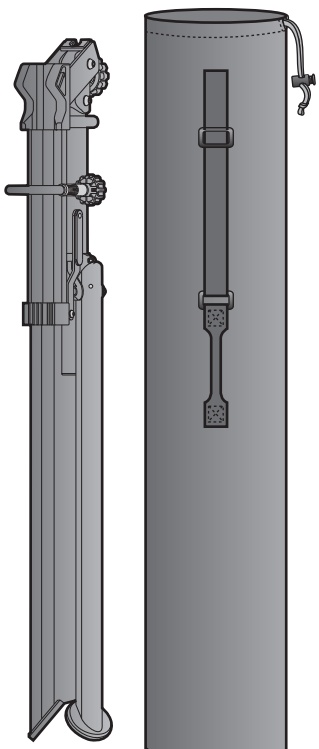

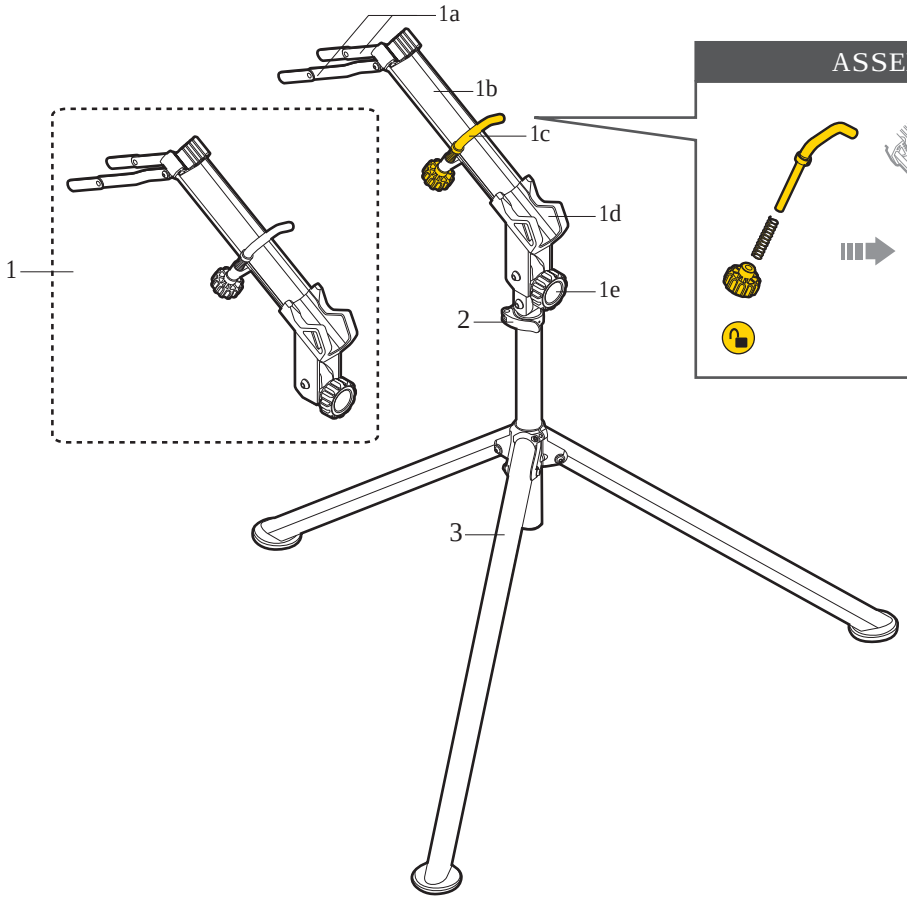

ASSEMBLAGGIO DELL'UNITA'

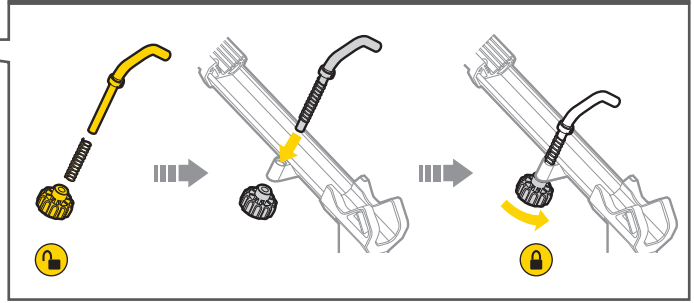

ELENCO DELLE PARTI

1. Unita' Principale
   - 1a. Aggancio Ruota Anteriore
   - 1b. Appoggio Tubo Telaio
   - 1c. Gancio Chiusura Tubo Telaio
   - 1d. Appoggio Per La Serie Movimento
   - 1e. Manopola Per Ripiegare
2. Leva Regolatrice Dell'altezza
3. Piede Di Appoggio

SISTEMAZIONE

A. PIEDE

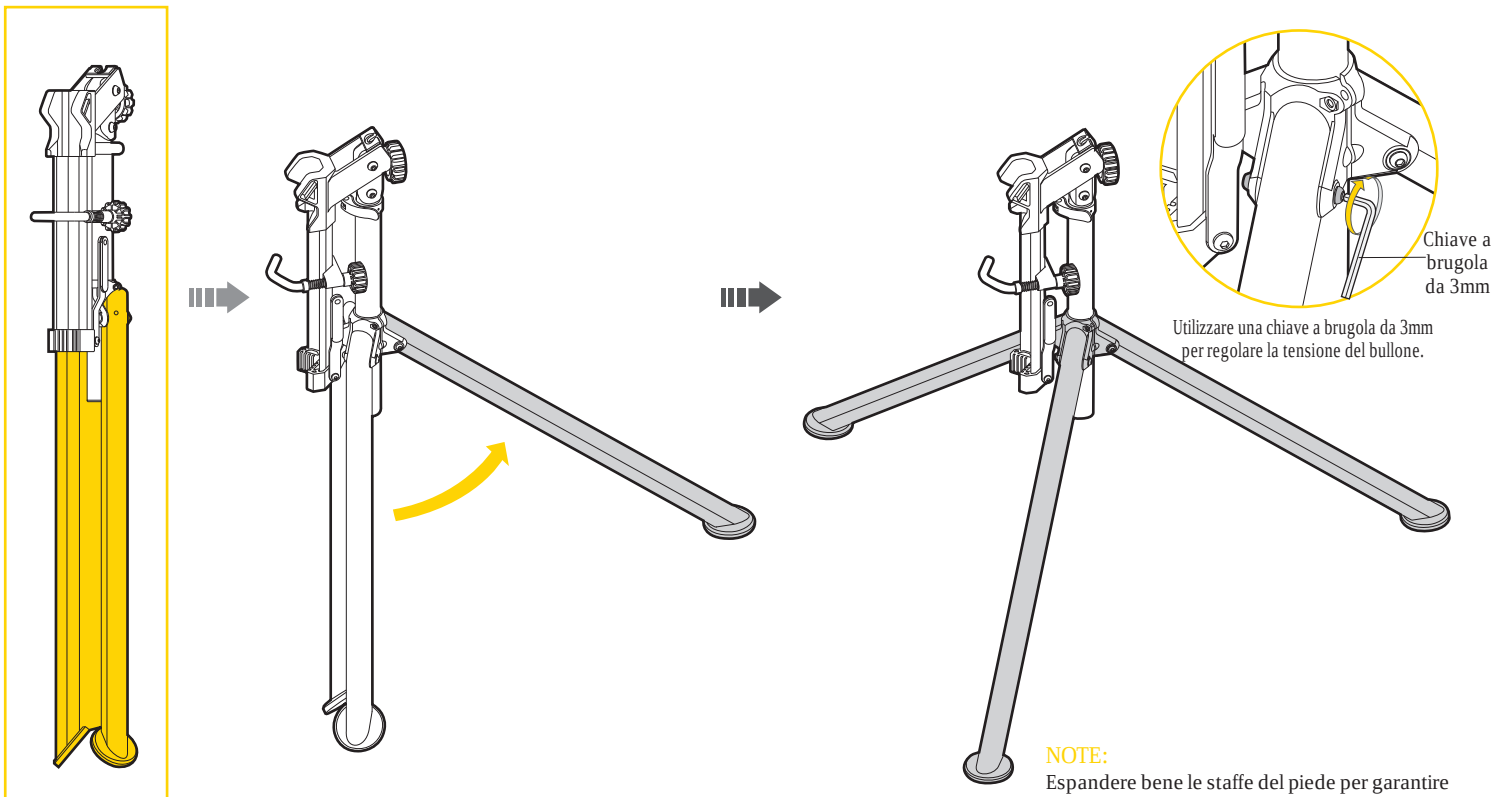

NOTE:
Espandere bene le staffe del piede per garantire la stabilita'.

B-1 Unita' Principale

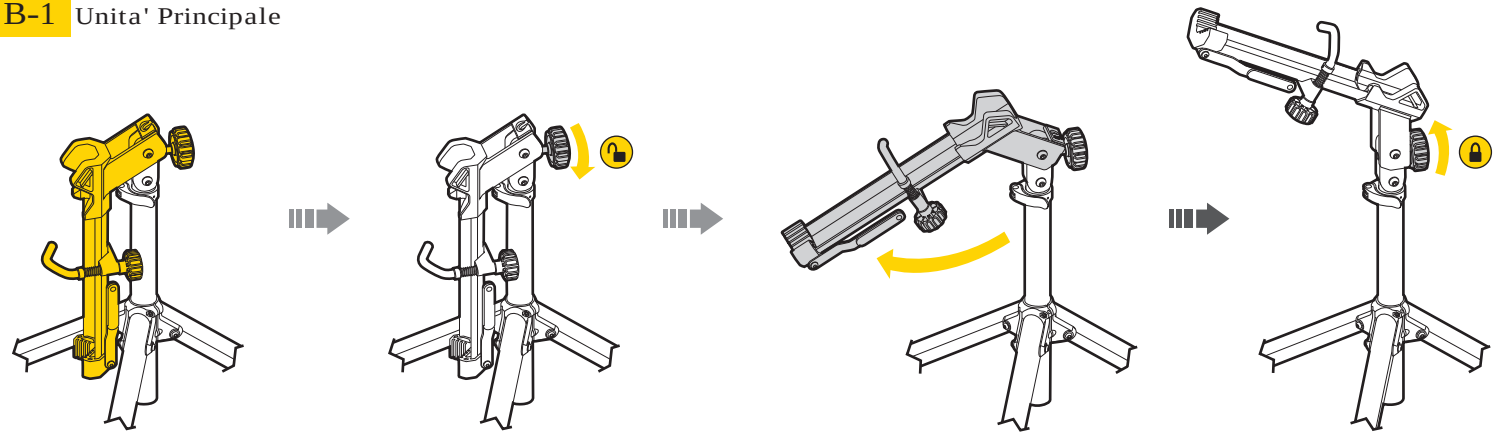

B-2 Unita' Di Aggancio Telaio

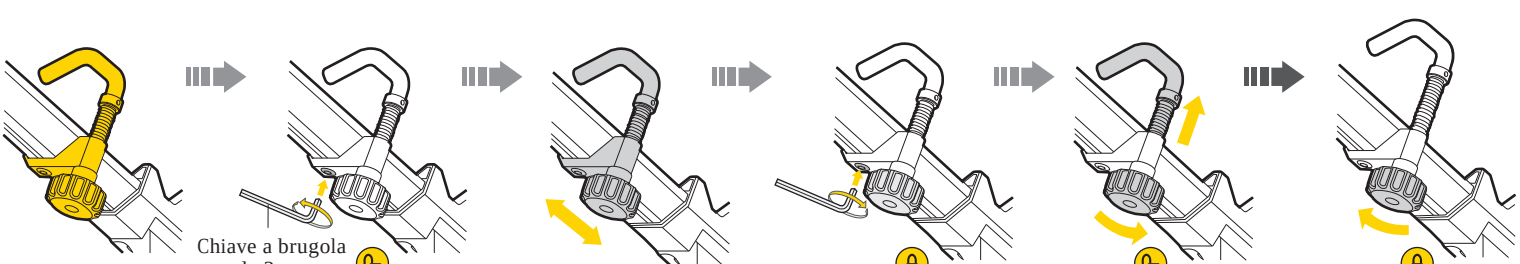

B-3 Aggancio Ruota Frontale

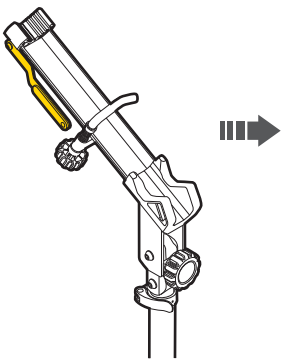

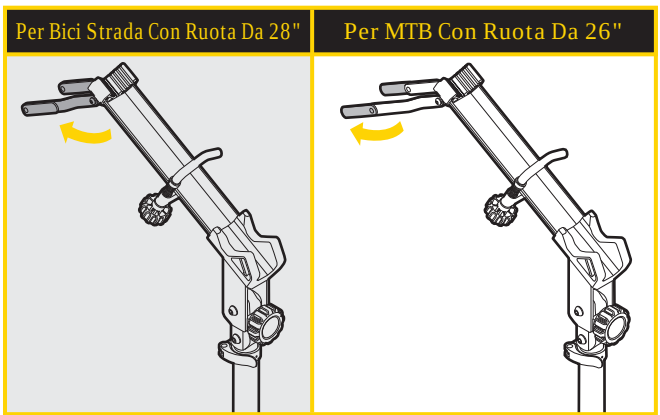

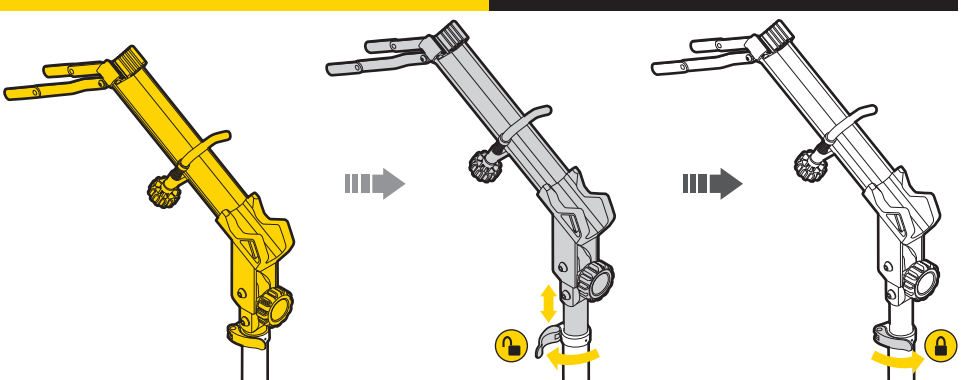

CARATTERISTICHE

- Tubo in alluminio 6061 T6.
- La base larga e bassa garantisce stabilita'.
- Leva che permette una rapida regolazione dell'altezza.
- Dotato di aggancio per ruota frontale.
- Mantiene la tua bici saldamente agganciata.
- Adatto a tutti i tipi di telaio con unita' di aggancio.
- Facile da aprire, ripiegare e riporre.
- Carico massimo: 25 kg
- Contenitore per il trasporto incluso.

Altezza del morsetto: 31.5" ~ 42.5" (80cm ~ 108cm)
Diametro della base: 40.1" (102cm)
Dimensioni: 20 x 12 x 95cm
Peso: 2.4 kg

⚠ IMPORTANTE

1. Per garantire stabilita', espandere bene le staffe del piede e mantenere l'unita' principale parallela al piede.
2. Quando si sistema la bicicletta, accertarsi che la leva di regolazione dell'altezza non sia allentata.

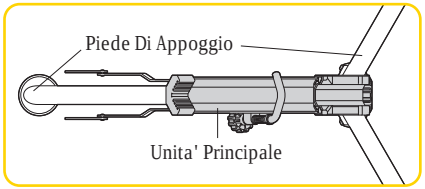

CONDIZIONI DI GARANZIA

2 anni di garanzia su tutti i componenti meccanici causa difetto di fabbricazione.

Condizioni di garanzia

Per usufruire della garanzia è necessario essere in possesso dello scontrino originale di acquisto. In caso un apparecchio ci venga restituito senza lo scontrino la garanzia decorrerà dalla data di fabbricazione. La garanzia decade qualora il prodotto venga danneggiato da uso improprio, modifiche agli attrezzi o al corpo principale o venga usato in maniera diversa da quella descritta nelle presenti Istruzioni per l'Uso.

* Le caratteristiche del prodotto possono essere cambiate senza preavviso.

I prodotti Topeak sono in vendita nei negozi specializzati per ciclisti.
Per ogni richiesta o chiarimento rivolgetevi al rivenditore Topeak più vicino.
Sito web:www.topeak.com

Copyright © Topeak, Inc. Stampato a Taiwan / 2005

M-TW008-I 9/05